Date		Projet	
Type		N° de pièce	

PRIME ÉCLAIRAGE DE PERFORMANCE TOUT-EN-UN

Série **ARIES**

Projecteur d'illumination à DEL

Les projecteurs d'illumination à DEL compacts PRIME de la série ARIES de RENO sont résistants à l'eau et homologués IP66. Leur éclairage lumineux, sécuritaire et précis convient à diverses applications, comme l'éclairage périmétrique, l'éclairage d'entrées, de façades, d'aménagements paysagers, de commerces de détail et de complexes résidentiels ainsi que l'éclairage architectural. Ils peuvent être installés dans presque tous les angles à l'aide d'un étrier ou d'une rotule de montage.

DLC LISTED PREMIUM · UL CERTIFIED · MULTI POWER · MULTI CCT · DUAL V 120-347V · IP65 · 10 YEARS WARRANTY

CARACTÉRISTIQUES DU PRODUIT

- DLC Premium
- Conception unique, corps extrudé robuste
- Homologation UL/cUL, DLC 5.1 Premium
- TCP et puissances multiples
- Durée de vie nominale : L70 > 50 000 h
- Peinture thermolaquée noire
- Photocellule intégrée
- Cordon de 0,91 m (3 pi) inclus
- Garantie limitée de 10 ans

CARACTÉRISTIQUES IMPORTANTES

Tension	120-347 V
Puissance	Sélectionnable : R1 – 10/20/35 W R2 – 15/30/55 W R3 – 30/55/75 W
Facteur de puissance	> 0,9
TCP	3 000 K, 4 000 K, 5 000 K
IRC	> 80
Lumens	De 1 347 à 10 266 lm
Angle de faisceau	120°
Montage	Sur rotule ou étrier
Usages	Secteur commercial, stationnements, allées

CARACTÉRISTIQUES – MONTAGE SUR ROTULE, PUISSANCES MULTIPLES R1 (10/20/35 W)

N° de commande	Modèle	Puissance	Tension	Lumens	Efficacité	TCP
R54012	RENO-FL-MCCT-DV-KN-R1	10 W	120-347 V	1 347 lm	134,7 lm/W	3 000 K
				1 374 lm	137,4 lm/W	4 000 K
				1 383 lm	138,3 lm/W	5 000 K
		20 W	120-347 V	2 485 lm	124,3 lm/W	3 000 K
				2 594 lm	129,7 lm/W	4 000 K
				2 572 lm	128,6 lm/W	5 000 K
		35 W	120-347 V	3 441 lm	98,3 lm/W	3 000 K
				3 660 lm	104,6 lm/W	4 000 K
				3 579 lm	102,3 lm/W	5 000 K

CARACTÉRISTIQUES – MONTAGE SUR ÉTRIER, PUISSANCES MULTIPLES R1 (10/20/35 W)

N° de commande	Modèle	Puissance	Tension	Lumens	Efficacité	TCP
R54013	RENO-FL-MCCT-DV-YK-R1	10 W	120-347 V	1 347 lm	134,7 lm/W	3 000 K
				1 374 lm	137,4 lm/W	4 000 K
				1 383 lm	138,3 lm/W	5 000 K
		20 W	120-347 V	2 485 lm	124,3 lm/W	3 000 K
				2 594 lm	129,7 lm/W	4 000 K
				2 572 lm	128,6 lm/W	5 000 K
		35 W	120-347 V	3 441 lm	98,3 lm/W	3 000 K
				3 660 lm	104,6 lm/W	4 000 K
				3 579 lm	102,3 lm/W	5 000 K

CARACTÉRISTIQUES – MONTAGE SUR ROTULE, PUISSANCES MULTIPLES R2 (15/30/55 W)

N° de commande	Modèle	Puissance	Tension	Lumens	Efficacité	TCP
R54014	RENO-FL-MCCT-DV-KN-R2	15 W	120-347 V	2 084 lm	139 lm/W	3 000 K
				2 123 lm	142 lm/W	4 000 K
				2 144 lm	143 lm/W	5 000 K
		30 W	120-347 V	4 036 lm	134,5 lm/W	3 000 K
				4 166 lm	138,9 lm/W	4 000 K
				4 136 lm	137,9 lm/W	5 000 K
		55 W	120-347 V	6 748 lm	122,7 lm/W	3 000 K
				7 081 lm	128,7 lm/W	4 000 K
				6 885 lm	125,2 lm/W	5 000 K

CARACTÉRISTIQUES – MONTAGE SUR ÉTRIER, PUISSANCES MULTIPLES R2 (15/30/55 W)

N° de commande	Modèle	Puissance	Tension	Lumens	Efficacité	TCP
R54015	RENO-FL-MCCT-DV-YK-R2	15 W	120-347 V	2 084 lm	139 lm/W	3 500 K
				2 123 lm	182 lm/W	4 000 K
				2 144 lm	143 lm/W	5 000 K
		30 W	120-347 V	4 036 lm	134,5 lm/W	3 500 K
				4 166 lm	138,9 lm/W	4 000 K
				4 136 lm	137,9 lm/W	5 000 K
		55 W	120-347 V	6 748 lm	122,7 lm/W	3 500 K
				7 081 lm	128,7 lm/W	4 000 K
				6 885 lm	125,2 lm/W	5 000 K

CARACTÉRISTIQUES – MONTAGE SUR ROTULE, PUISSANCES MULTIPLES R3 (30/55/75 W)

N° de commande	Modèle	Puissance	Tension	Lumens	Efficacité	TCP
R54016	RENO-FL-MCCT-DV-KN-R3	30 W	120-347 V	4 362 lm	145,4 lm/W	3 500 K
				4 521 lm	150,7 lm/W	4 000 K
				4 584 lm	152,8 lm/W	5 000 K
		55 W	120-347 V	7 584 lm	137,9 lm/W	3 500 K
				8 258 lm	150,1 lm/W	4 000 K
				8 168 lm	148,5 lm/W	5 000 K
		75 W	120-347 V	9 571 lm	87,6 lm/W	3 500 K
				10 266 lm	136,9 lm/W	4 000 K
				10 109 lm	134,8 lm/W	5 000 K

CARACTÉRISTIQUES – MONTAGE SUR ÉTRIER, PUISSANCES MULTIPLES R3 (30/55/75 W)

N° de commande	Modèle	Puissance	Tension	Lumens	Efficacité	TCP
R54017	RENO-FL-MCCT-DV-YK-R3	30 W	120-347 V	4 362 lm	145,4 lm/W	3 500 K
				4 521 lm	150,7 lm/W	4 000 K
				4 584 lm	152,8 lm/W	5 000 K
		55 W	120-347 V	7 584 lm	137,9 lm/W	3 500 K
				8 258 lm	150,1 lm/W	4 000 K
				8 168 lm	148,5 lm/W	5 000 K
		75 W	120-347 V	9 571 lm	87,6 lm/W	3 500 K
				10 266 lm	136,9 lm/W	4 000 K
				10 109 lm	134,8 lm/W	5 000 K

HOMOLOGATION DLC

N° de commande	Modèle	Usages	DLC Standard	DLC Premium
R54012	RENO-FL-MCCT-DV-KN-R1	Projecteurs et projecteurs d'illumination architecturaux	–	S-SQ3OAB
R54013	RENO-FL-MCCT-DV-YK-R1	Projecteurs et projecteurs d'illumination architecturaux	–	S-SQ3OAB
R54014	RENO-FL-MCCT-DV-KN-R2	Projecteurs et projecteurs d'illumination architecturaux	–	S-76PYUM
R54015	RENO-FL-MCCT-DV-YK-R2	Projecteurs et projecteurs d'illumination architecturaux	–	S-76PYUM
R54016	RENO-FL-MCCT-DV-KN-R3	Projecteurs et projecteurs d'illumination architecturaux	–	S-P2A68J
R54017	RENO-FL-MCCT-DV-YK-R3	Projecteurs et projecteurs d'illumination architecturaux	–	S-P2A68J

ACCESSOIRES – PILOTES DEL DE SECOURS

R83010
RENO-EM-EX15
Pilote DEL de secours résistant aux intempéries (de 100 à 347 V c.a., 50/60 Hz, 15 W)

N° de commande	Modèle	Description
R83010	RENO-EM-EX15	Pilote DEL de secours résistant aux intempéries (de 100 à 347 V c.a., 50/60 Hz, 15 W)

DIMENSIONS

R1, 35 W, MONTAGE SUR ROTULE

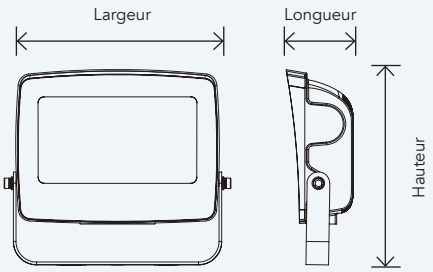

Largeur : 197,6 mm (7,8 po)

Hauteur : 190,5 mm (7,5 po)

Longueur : 65 mm (2,6 po)

Poids : 1,3 kg (2,8 lb)

R1, 35 W, MONTAGE SUR ÉTRIER

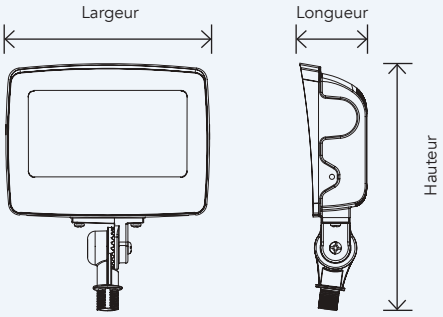

Largeur : 197,6 mm (7,8 po)

Hauteur : 238,8 mm (9,4 po)

Longueur : 65 mm (2,6 po)

Poids : 1,4 kg (3,1 lb)

R2, 55 W, MONTAGE SUR ROTULE

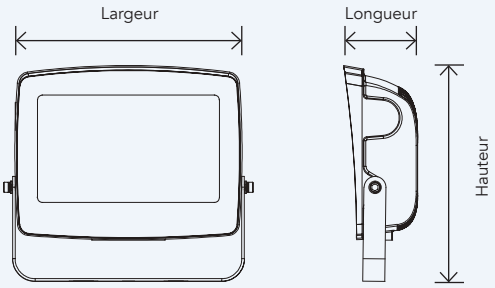

Largeur : 226,1 mm (8,9 po)

Hauteur : 190,5 mm (8,5 po)

Longueur : 2,9 mm (73,7 po)

Poids : 1,9 kg (4,1 lb)

R2, 55 W, MONTAGE SUR ÉTRIER

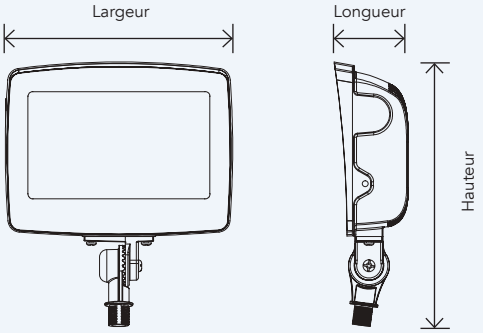

Largeur : 226,1 mm (8,9 po)

Hauteur : 238,8 mm (10,3 po)

Longueur : 73,7 mm (2,9 po)

Poids : 1,7 kg (3,8 lb)

DIMENSIONS (SUITE)

R3, 75 W, MONTAGE SUR ROTULE

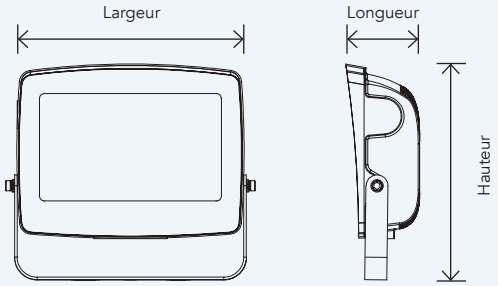

Largeur : 226,1 mm (8,9 po)

Hauteur : 190,5 mm (8,5 po)

Longueur : 2,9 mm (73,7 po)

Poids : 1,9 kg (4,1 lb)

R3, 75 W, MONTAGE SUR ÉTRIER

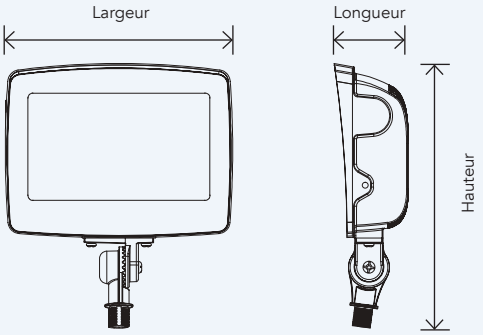

Largeur : 226,1 mm (8,9 po)

Hauteur : 238,8 mm (10,3 po)

Longueur : 73,7 mm (2,9 po)

Poids : 2 kg (4,3 lb)